FerGipps

FerGipps

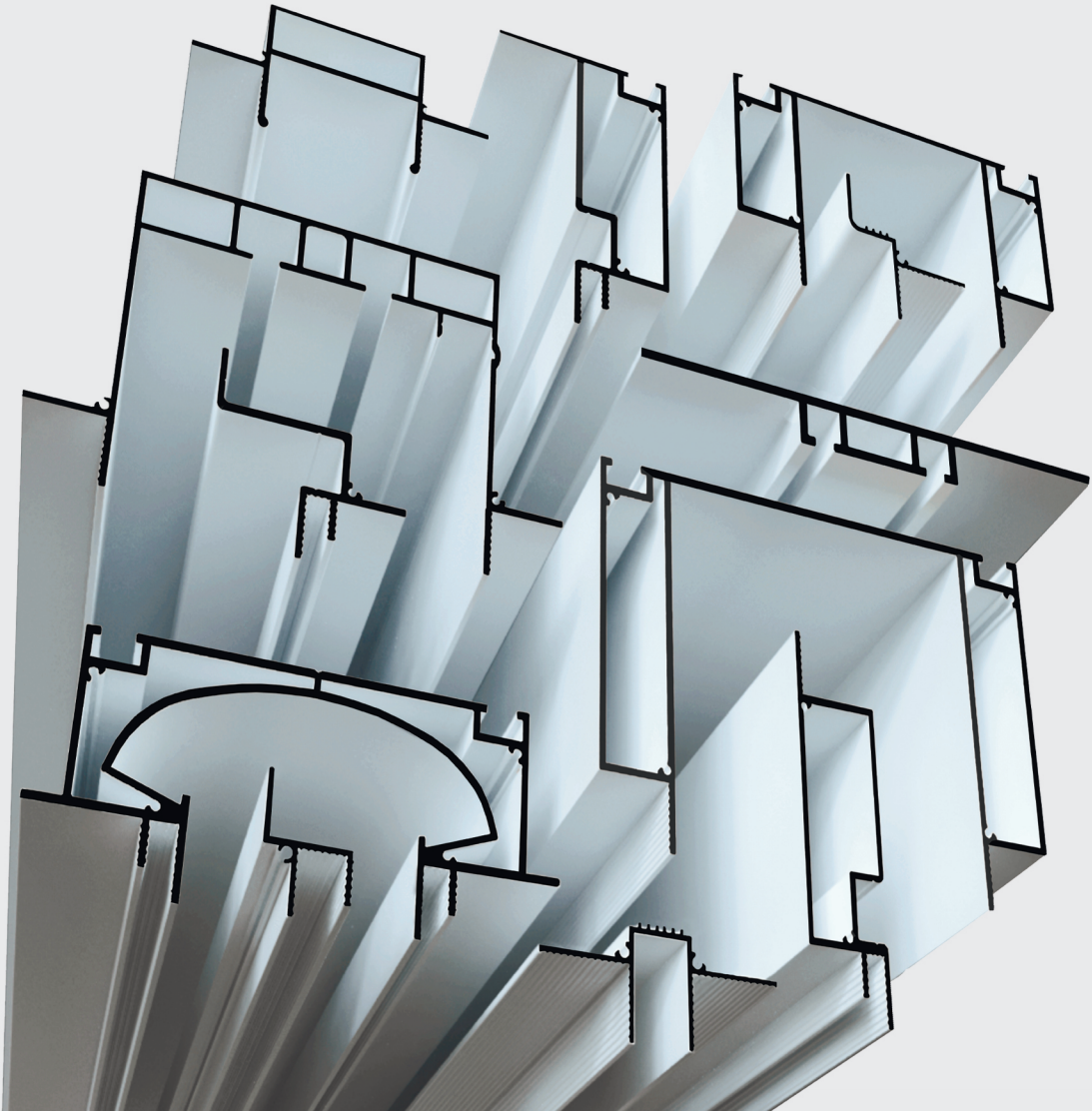

FerGipps

ОФИС ПРОДАЖ

город Москва,
улица ленинская Слобода, 19,
БЦ "Омега Плаза",
офис 4054

ПРОИЗВОДСТВО

Московская область,
город Дзержинский, Дзержинское шоссе, 6

8 (800) 550-71-85

fergipps.ru

VK

IG

САЙТ

FerGipps

ОГЛАВЛЕНИЕ

БП 30 – БЕЗРАМНЫЙ ПРОФИЛЬ		06
БП 80 – БЕЗРАМНЫЙ ПРОФИЛЬ		07
ТП 6 – ТЕНЕВОЙ ПРОФИЛЬ		08
ТП 12 – ТЕНЕВОЙ ПРОФИЛЬ		09
РП 12 – СВЕТОВАЯ ЛИНИЯ	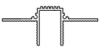	10
РП 12 – РАЗДЕЛИТЕЛЬНЫЙ ПРОФИЛЬ	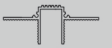	11
СЛ ТР 35 – СВЕТОВАЯ ЛИНИЯ	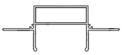	12
СЛ ТР 35 – ТРЕКОВЫЙ ПРОФИЛЬ	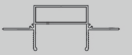	13
СТ 50 – СВЕТОВОЙ ТУННЕЛЬ		14
ПП 30 – ПАРЯЩИЙ ПЛИНТУС		15
БК 100 – ПЕРЕХОД УРОВНЯ		16
Б 01 – БАЗОВЫЙ ПРОФИЛЬ		17
СК 60 – СКРЫТЫЙ КАРНИЗ	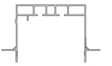	18
М 02 – СКРЫТЫЙ КАРНИЗ		19
НЛ 50 – НИША		20
НС 80 – НИША		21

ПРЕИМУЩЕСТВА

СОБСТВЕННЫЕ РАЗРАБОТКИ

Каждый профиль является
уникальным продуктом компании FerGipps

ШИРОКИЙ АССОРТИМЕНТ

Элементы из разных концепций
могут быть скомбинированы друг с другом

ЭКСПЕРТНОСТЬ

Наши сотрудники смогут
помочь подобрать Вам правильное решение

КАЧЕСТВО

Профиля изготовлены из сплава
АД31Т1 с толщиной стенок 1,3 мм

СКОРОСТЬ И ПРОСТОТА ОБРАБОТКИ

Не нужно фрезеровать гипсокартон,
зенковать отверстия, адаптировать и
дорабатывать узел по месту

ЛОГИСТИКА

Доставка во все регионы России
и страны СНГ

FerGipps

БП 30 – БЕЗРАМНЫЙ ПРОФИЛЬ

МАТЕРИАЛ

АЛЮМИНИЙ 1,3 ММ

ДЛИНА ПРОФИЛЯ

2 МЕТРА

НАЗНАЧЕНИЕ

МОНТАЖ ПОТОЛКА ИЗ ГКЛ С ТЕНЕВЫМ ПРИМЫКАНИЕМ 20 ММ И ПОДСВЕТКОЙ

ЦВЕТ

БЕЛЫЙ **ЧЕРНЫЙ**

КОМПЛЕКТУЮЩИЕ

ВСТАВКА ЭР 1

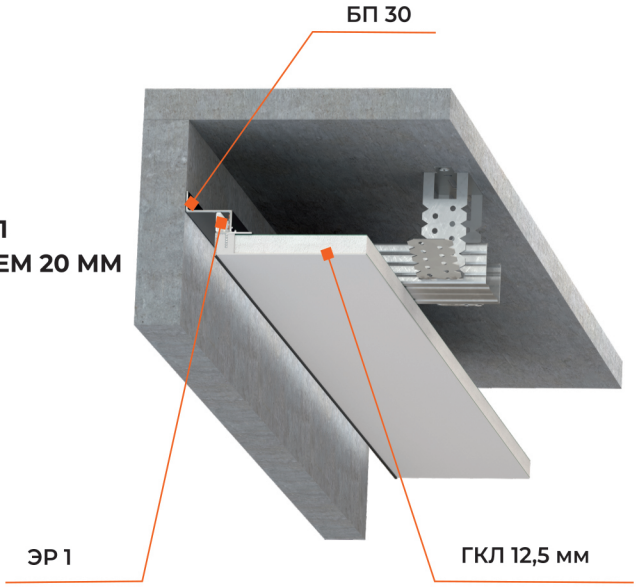

FerGipps

БП 80 – БЕЗРАМНЫЙ ПРОФИЛЬ

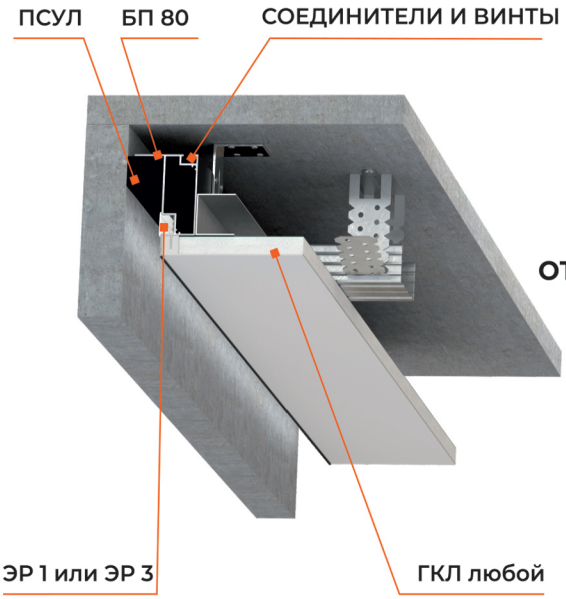

МАТЕРИАЛ

АЛЮМИНИЙ 1,3 ММ

ДЛИНА ПРОФИЛЯ

2 МЕТРА

НАЗНАЧЕНИЕ

МОНТАЖ ПОТОЛКА ИЗ ГКЛ С ТЕНЕВЫМ ПРИМЫКАНИЕМ ОТ 20 ДО 40 ММ И ПОДСВЕТКОЙ

ЦВЕТ

БЕЛЫЙ **ЧЕРНЫЙ**

КОМПЛЕКТУЮЩИЕ

СОЕДИНИТЕЛЬ ПРЯМОЙ / УГЛОВОЙ

ВИНТ **ПСУЛ**

ВСТАВКА ЭР 1 (ПВХ) / ЭР 3 (ПОЛИКАРБОНАТ)

FerGipps

ТП 6 – ТЕНЕВОЙ ПРОФИЛЬ

МАТЕРИАЛ
АЛЮМИНИЙ 1,3 ММ

ДЛИНА ПРОФИЛЯ
2 МЕТРА

НАЗНАЧЕНИЕ
МОНТАЖ ПОТОЛКА ИЗ ГКЛ С ТЕНЕВЫМ ПРИМЫКАНИЕМ 6 ММ

ЦВЕТ
БЕЛЫЙ **ЧЕРНЫЙ**

КОМПЛЕКТУЮЩИЕ
НЕТ

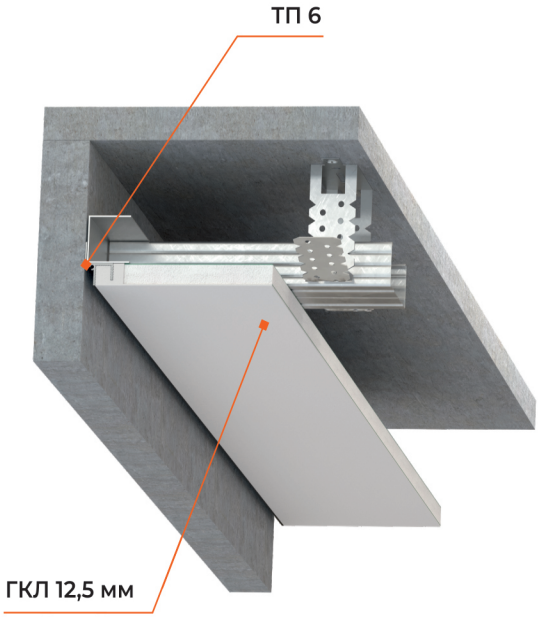

ТП 12 – ТЕНЕВОЙ ПРОФИЛЬ

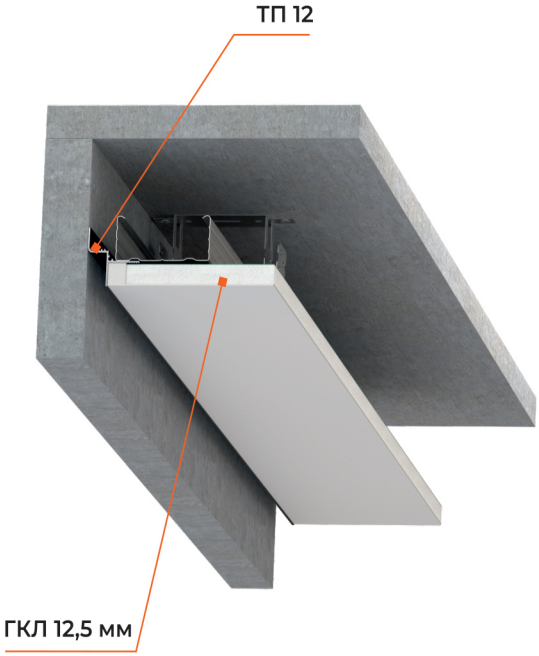

МАТЕРИАЛ
АЛЮМИНИЙ 1,3 ММ

ДЛИНА ПРОФИЛЯ
2 МЕТРА

НАЗНАЧЕНИЕ
МОНТАЖ ПОТОЛКА ИЗ ГКЛ С ТЕНЕВЫМ ПРИМЫКАНИЕМ 12 ММ

ЦВЕТ
БЕЛЫЙ **ЧЕРНЫЙ**

КОМПЛЕКТУЮЩИЕ
НЕТ

FerGipps

РП 12 – СВЕТОВАЯ ЛИНИЯ

МАТЕРИАЛ

АЛЮМИНИЙ 1,3 ММ

ДЛИНА ПРОФИЛЯ

2 МЕТРА

НАЗНАЧЕНИЕ

МОНТАЖ СВЕТОВОЙ ЛИНИИ ШИРИНОЙ 12 ММ В ПОТОЛОК ИЛИ СТЕНУ ИЗ ГКЛ

ЦВЕТ

БЕЗ ПОКРЫТИЯ

КОМПЛЕКТУЮЩИЕ

ВСТАВКА ЭР 3 (ПОЛИКАРБОНАТ)

ТОРЦЕВАЯ ЗАГЛУШКА

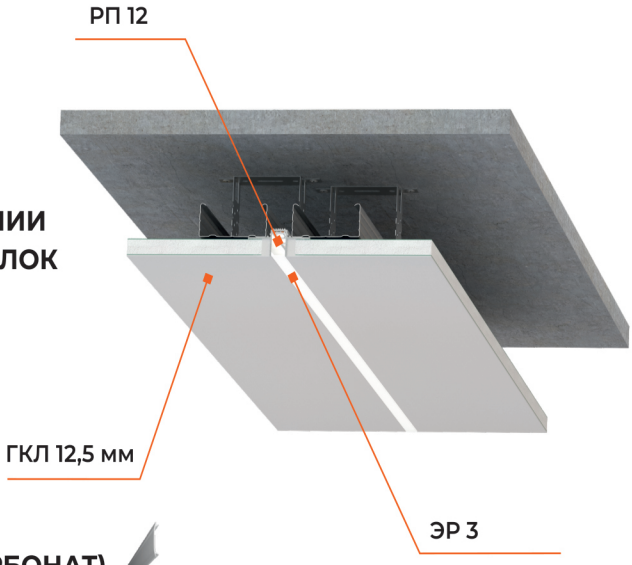

РП 12 – РАЗДЕЛИТЕЛЬНЫЙ ПРОФИЛЬ

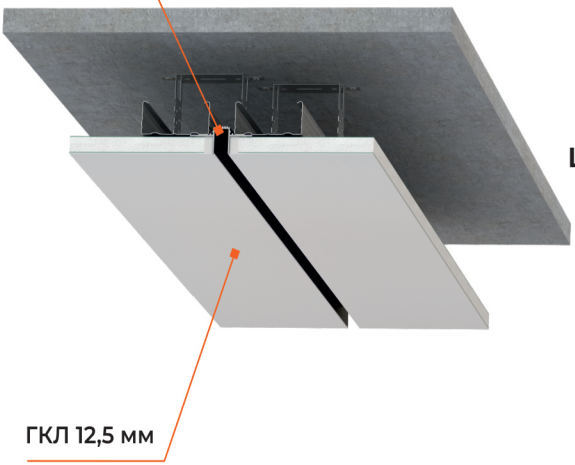

МАТЕРИАЛ

АЛЮМИНИЙ 1,3 ММ

ДЛИНА ПРОФИЛЯ

2 МЕТРА

НАЗНАЧЕНИЕ

МОНТАЖ ТЕНЕВОГО ШВА ШИРИНОЙ 12 ММ В ПОТОЛКЕ ИЛИ СТЕНЕ ИЗ ГКЛ

ЦВЕТ

БЕЛЫЙ **ЧЕРНЫЙ**

КОМПЛЕКТУЮЩИЕ

ТОРЦЕВАЯ ЗАГЛУШКА

СЛ ТР 35 – СВЕТОВАЯ ЛИНИЯ

МАТЕРИАЛ

АЛЮМИНИЙ 1,3 ММ

ДЛИНА ПРОФИЛЯ

2 МЕТРА

НАЗНАЧЕНИЕ

МОНТАЖ СВЕТОВОЙ ЛИНИИ ШИРИНОЙ 35 ММ В ПОТОЛОК ИЛИ СТЕНУ ИЗ ГКЛ

ЦВЕТ

БЕЗ ПОКРЫТИЯ

КОМПЛЕКТУЮЩИЕ

ВСТАВКА ЭР 2 (ПВХ)

ТОРЦЕВАЯ ЗАГЛУШКА

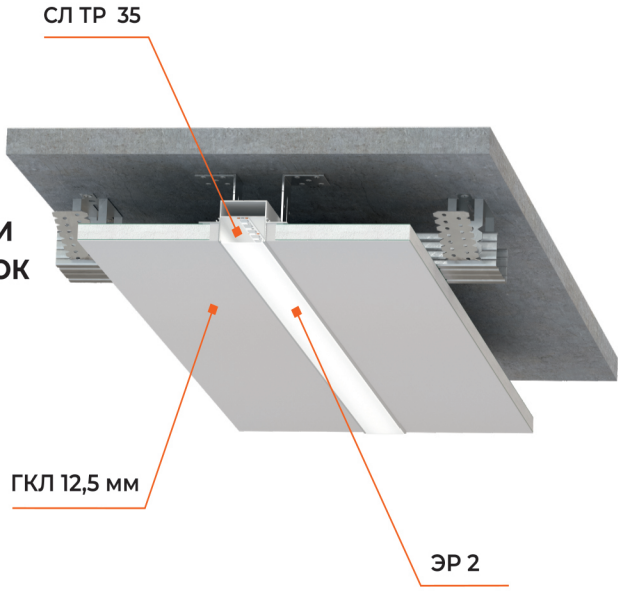

СЛ ТР 35 – ТРЕКОВЫЙ ПРОФИЛЬ

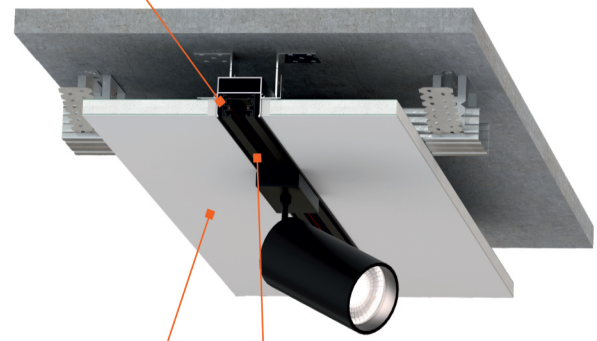

МАТЕРИАЛ

АЛЮМИНИЙ 1,3 ММ

ДЛИНА ПРОФИЛЯ

2 МЕТРА

НАЗНАЧЕНИЕ

МОНТАЖ ТРЕКОВОГО ОСВЕЩЕНИЯ В ПОТОЛОК ИЗ ГКЛ

ЦВЕТ

БЕЛЫЙ **ЧЕРНЫЙ**

КОМПЛЕКТУЮЩИЕ

ТОРЦЕВАЯ ЗАГЛУШКА

FerGipps

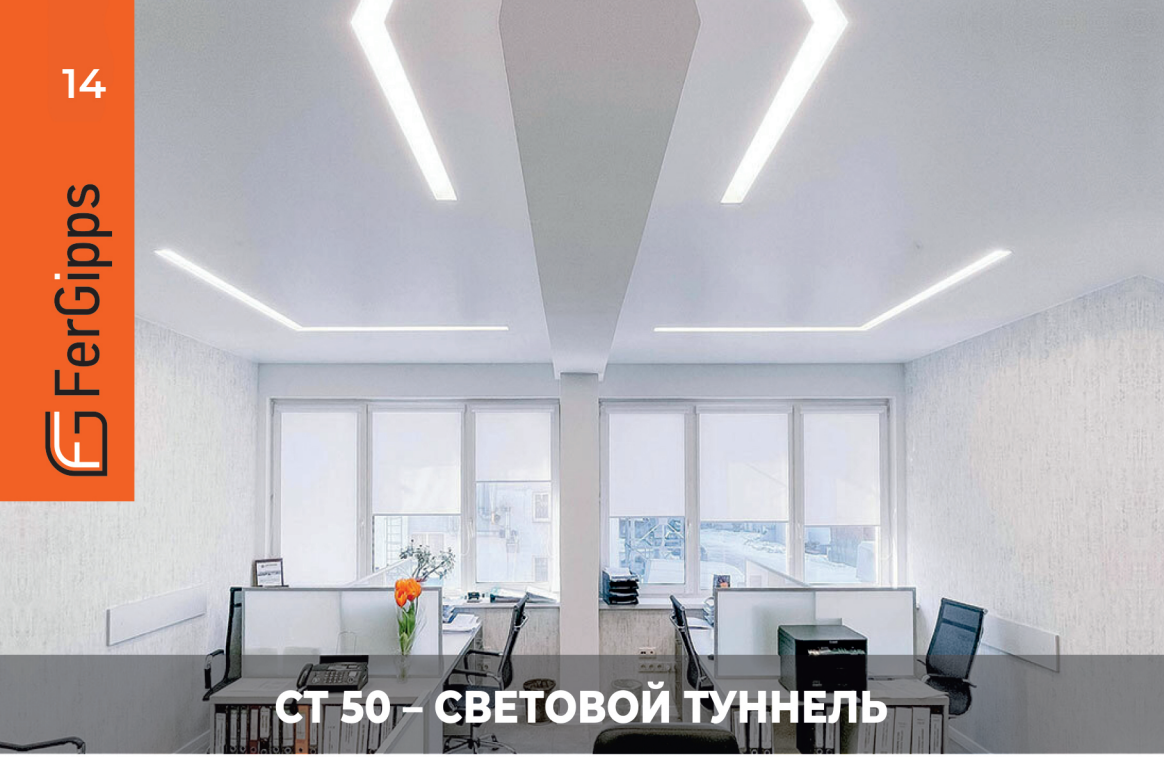

СТ 50 – СВЕТОВОЙ ТУННЕЛЬ

МАТЕРИАЛ

АЛЮМИНИЙ 1,3 ММ

ДЛИНА ПРОФИЛЯ

2 МЕТРА

НАЗНАЧЕНИЕ

МОНТАЖ СВЕТОВОЙ ЛИНИИ ОТКРЫТОГО ТИПА ШИРИНОЙ 50 ММ В ПОТОЛОК ИЗ ГКЛ

ЦВЕТ

БЕЛЫЙ **ЧЕРНЫЙ**

КОМПЛЕКТУЮЩИЕ

ТОРЦЕВАЯ ЗАГЛУШКА

СОЕДИНИТЕЛЬ ПРЯМОЙ / УГЛОВОЙ

ВИНТ

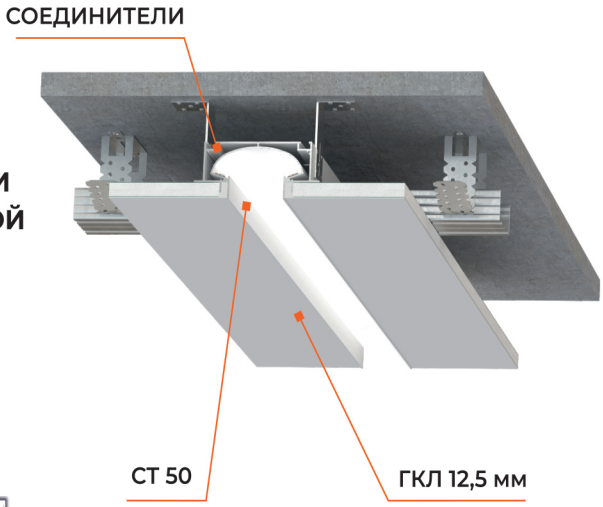

FerGipps

ПП 30 - ПАРЯЩИЙ ПЛИНТУС

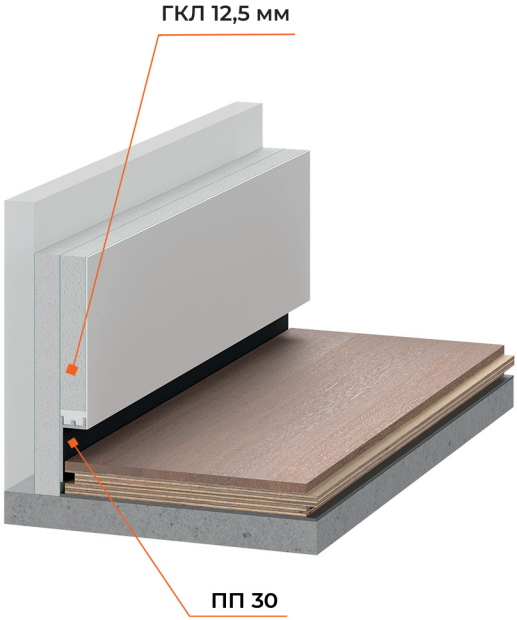

МАТЕРИАЛ

АЛЮМИНИЙ 1,3 ММ

ДЛИНА ПРОФИЛЯ

2 МЕТРА

НАЗНАЧЕНИЕ

ТЕНЕВОЕ ПРИМЫКАНИЕ СТЕНЫ ИЗ ГИПСОКАРТОНА И НАПОЛЬНОГО ПОКРЫТИЯ

ЦВЕТ

БЕЛЫЙ **ЧЕРНЫЙ**

КОМПЛЕКТУЮЩИЕ

НЕТ

FerGipps

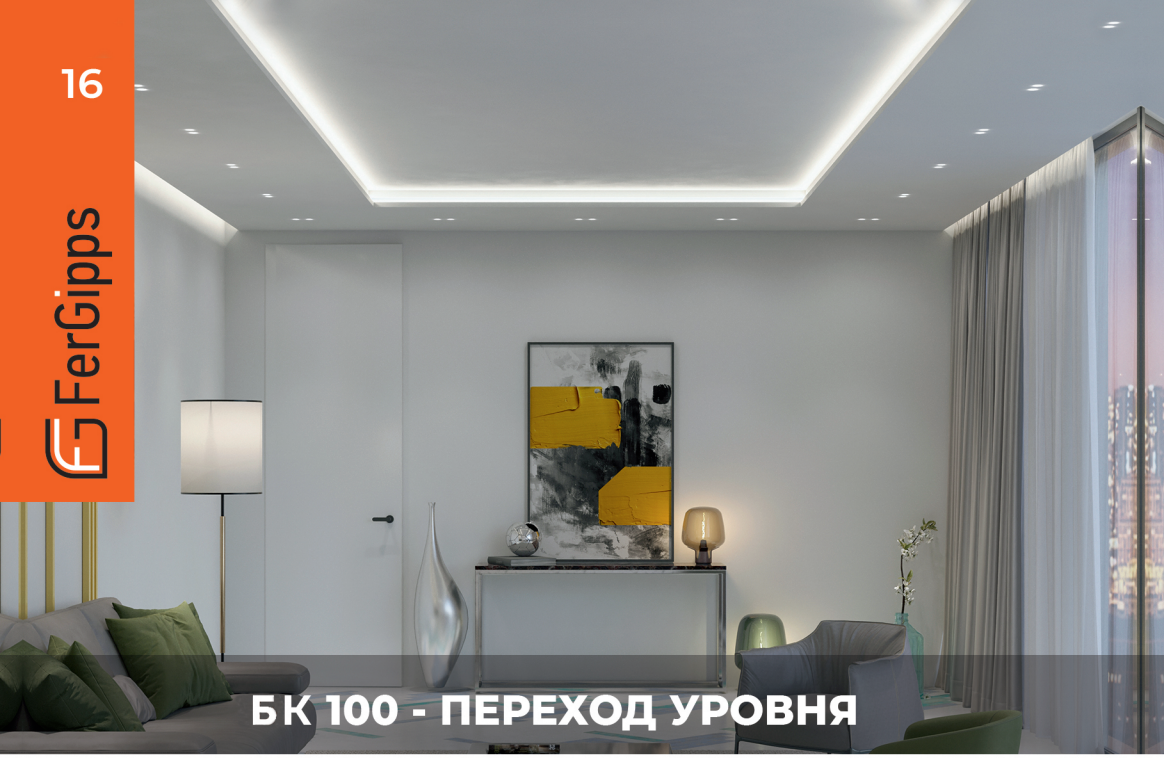

БК 100 - ПЕРЕХОД УРОВНЯ

МАТЕРИАЛ

АЛЮМИНИЙ 1,3 ММ

ДЛИНА ПРОФИЛЯ

2 МЕТРА

НАЗНАЧЕНИЕ

ПЕРЕХОД УРОВНЕЙ ПОТОЛКА, СОЗДАНИЕ ПОДИУМА

ЦВЕТ

БЕЛЫЙ **ЧЕРНЫЙ**

КОМПЛЕКТУЮЩИЕ

ВСТАВКА ЭР 5

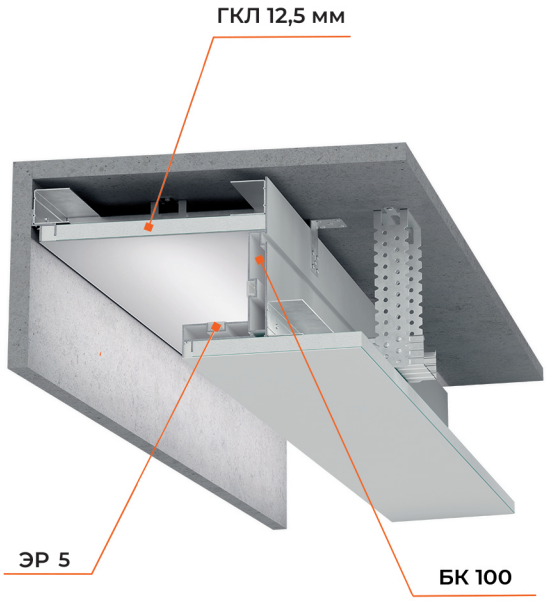

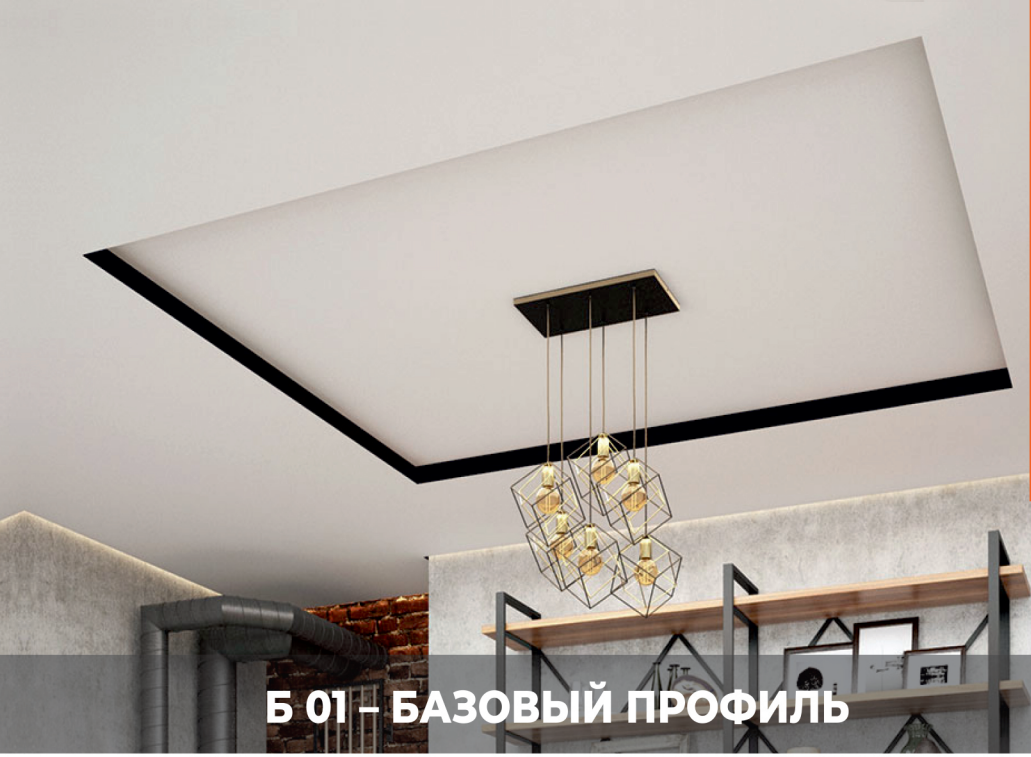

Б 01 – БАЗОВЫЙ ПРОФИЛЬ

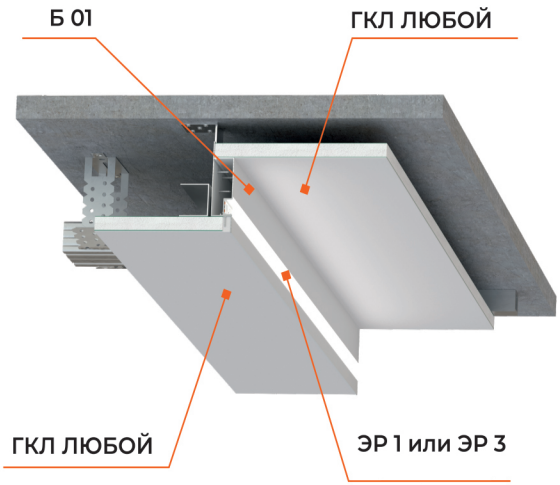

МАТЕРИАЛ

АЛЮМИНИЙ 1,3 ММ

ДЛИНА ПРОФИЛЯ

2 МЕТРА

НАЗНАЧЕНИЕ

МОНТАЖ УРОВНЕВЫХ КОНСТРУКЦИЙ И РАЗЛИЧНЫХ НИШ

(ПОДИУМ,ПЕРЕХОД УРОВНЯ, ПЕРЕГОРОДКИ, КАРНИЗЫ)

ЦВЕТ

БЕЛЫЙ **ЧЕРНЫЙ**

КОМПЛЕКТУЮЩИЕ

ВСТАВКА ЭР 1 (ПВХ) / ЭР 3 (ПОЛИКАРБОНАТ)

FerGipps

СК 60 – СКРЫТЫЙ КАРНИЗ

МАТЕРИАЛ

АЛЮМИНИЙ 1,3 ММ

ДЛИНА ПРОФИЛЯ

2 и 3,2 МЕТРА

НАЗНАЧЕНИЕ

МОНТАЖ СКРЫТОГО КАРНИЗА ДЛЯ ШТОР В ПОТОЛОК ИЗ ГКЛ

ЦВЕТ

БЕЛЫЙ **ЧЕРНЫЙ**

КОМПЛЕКТУЮЩИЕ

ВСТАВКА ЭР 1 (ПВХ) / ЭР 3 (ПОЛИКАРБОНАТ)

КРЮЧКИ

ТОРЦЕВАЯ ЗАГЛУШКА

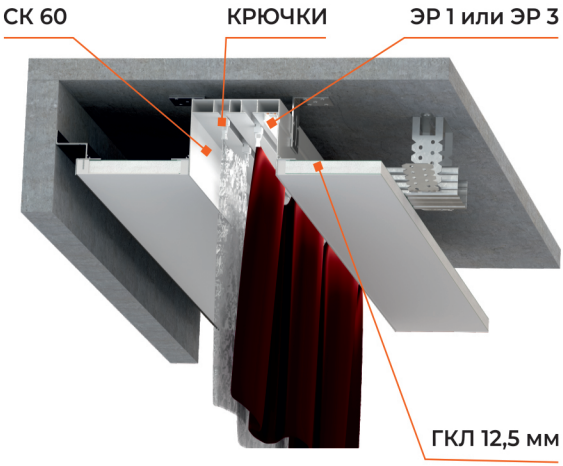

М 02 – СКРЫТЫЙ КАРНИЗ

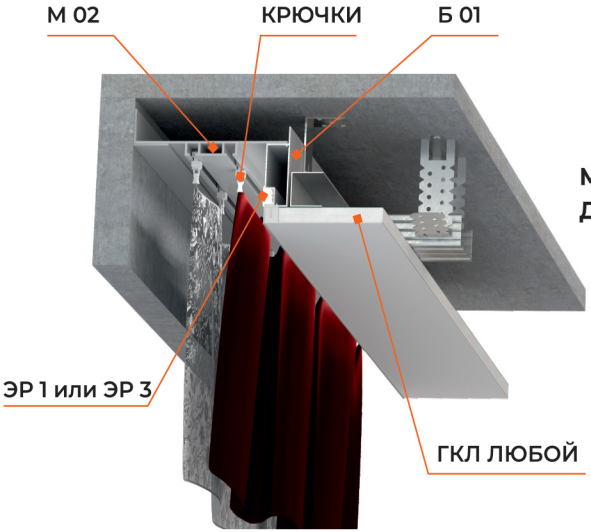

МАТЕРИАЛ

АЛЮМИНИЙ 1,3 ММ

ДЛИНА ПРОФИЛЯ

3,2 МЕТРА

НАЗНАЧЕНИЕ

МОНТАЖ СКРЫТОГО КАРНИЗА ДЛЯ ШТОР В ПОТОЛОК ИЗ ГКЛ

ЦВЕТ

БЕЛЫЙ **ЧЕРНЫЙ**

КОМПЛЕКТУЮЩИЕ

ПРОФИЛЬ Б 01

ВСТАВКА ЭР 1 (ПВХ) / ЭР 3 (ПОЛИКАРБОНАТ)

КРЮЧКИ

FerGipps

НЛ 50 – НИША

МАТЕРИАЛ

АЛЮМИНИЙ 1,3 ММ

ДЛИНА ПРОФИЛЯ

2 МЕТРА

НАЗНАЧЕНИЕ

МОНТАЖ НИШИ ШИРИНОЙ 55 ММ В ПОТОЛОК ИЗ ГКЛ

ЦВЕТ

БЕЛЫЙ **ЧЕРНЫЙ**

КОМПЛЕКТУЮЩИЕ

ТОРЦЕВАЯ ЗАГЛУШКА

СОЕДИНИТЕЛЬ ПРЯМОЙ / УГЛОВОЙ

ВИНТ

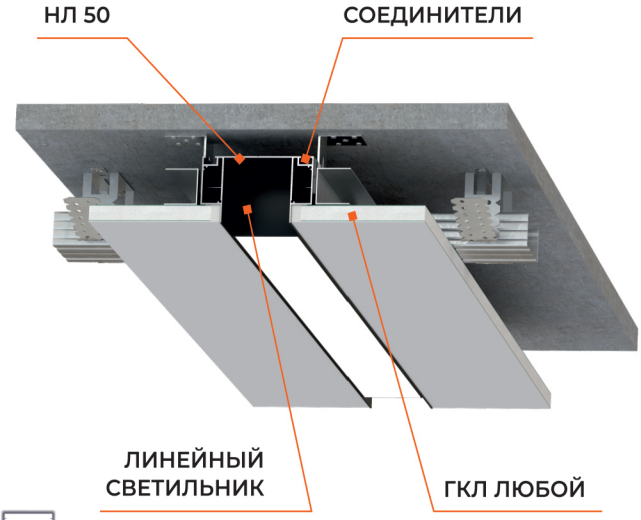

НС 80 – НИША

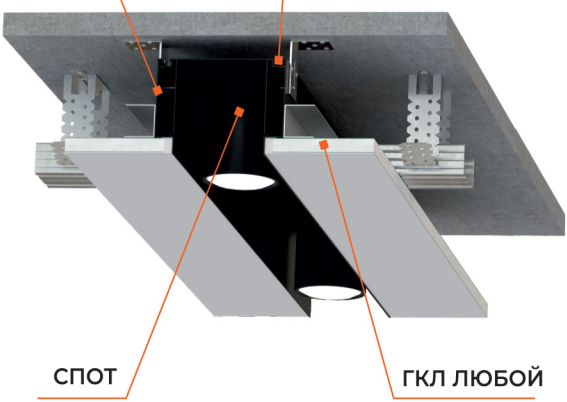

МАТЕРИАЛ

АЛЮМИНИЙ 1,3 ММ

ДЛИНА ПРОФИЛЯ

2 МЕТРА

НАЗНАЧЕНИЕ

МОНТАЖ НИШИ ШИРИНОЙ 80 ММ В ПОТОЛОК ИЗ ГКЛ

ЦВЕТ

БЕЛЫЙ **ЧЕРНЫЙ**

КОМПЛЕКТУЮЩИЕ

ТОРЦЕВАЯ ЗАГЛУШКА

СОЕДИНИТЕЛЬ ПРЯМОЙ / УГЛОВОЙ

ВИНТ

СЛ ТР 35
М 02
БП 30
ДЕКОРАТИВНАЯ ПЕРЕГОРОДКА

М 02
Б 01
БП 30

FerGipps